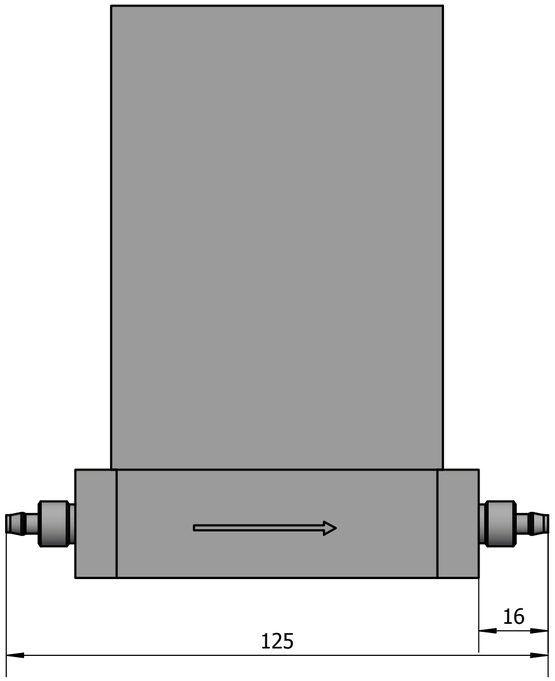

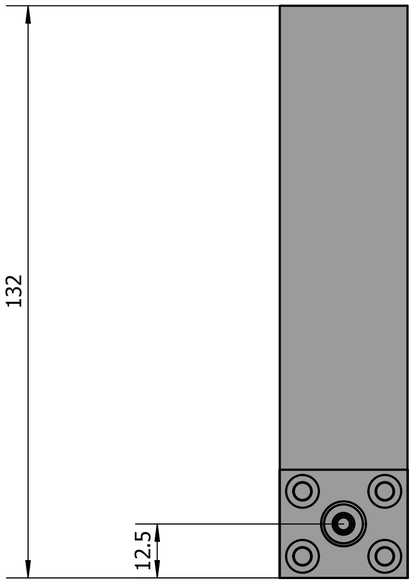

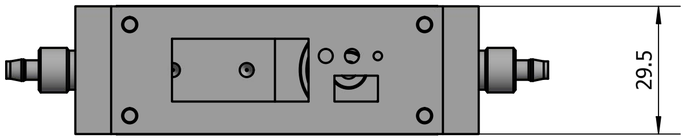

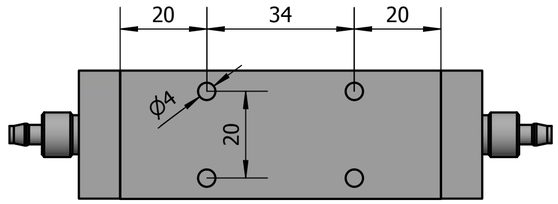

标记	处数	分区	更改文件号	签名	年、月、日			
设计	Administrator	2026/3/26	标准化			阶段标记	重量 (Kg)	比例
								1 : 1
审核								
工艺			批准					

TP50 快拧系列